Cierracajas C’BOX

Cerradoras de cajas

Una oferta completa de equipos de fiabilidad reconocida.

Cerradoras de cajas diseñadas específicamente para el cierre de cajas de cartón de tipo BIB multiformato.

Nuestras cerradoras de cajas responden a las diversas expectativas y tendencias de los mercados de BIB.

Su función es garantizar a largo plazo una calidad máxima de cierre por encintado o encolado para múltiples embalajes de cartón de tipo slim, cúbico, octogonal, con solapas superpuestas, en calidad kraft sin barnizar, con plastificado total, etc.

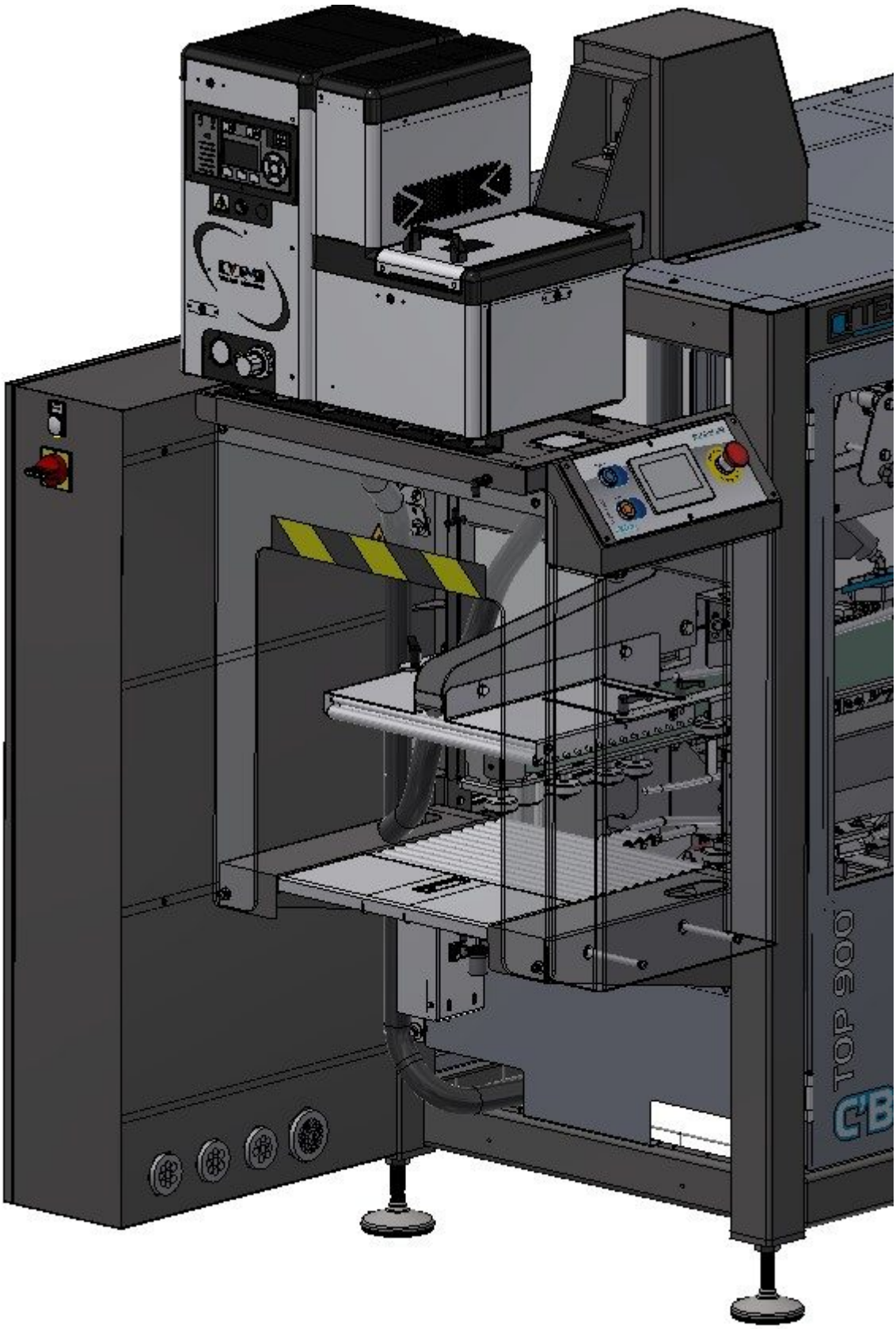

NUESTRAS CERRADORAS DE CAJAS:

Cadencias: en número de cajas/hora, TOP 900, 1080, 2000… hasta 3900 cajas/hora.

Tecnologías de cierre de cajas: para cajas americanas o cajas de solapas superpuestas con accionamientos por cintas de ba laterales, etc.

Encolado o encintado superior solamente, o superior e inferior.

Formatos de cajas compatibles: de 1,5 a 20 l.

Equipos conectados para mantenimiento a distancia.

CARACTERÍSTICAS ESPECÍFICAS

LAS VENTAJAS C'BOX

– Presencia de un prensador de bolsas llenas a la entrada de la máquina.

Su función es garantizar la integridad de la bolsa durante el encolado y el cierre de las solapas superiores de la caja.

– Un sistema ajustable de parada y sujeción de las cajas antes del cierre se encarga de escuadrarlas correctamente.

– Optimización real de los intervalos de cambio de formato. Los ajustes específicos por receta de cada caja se memorizan: longitud y número de líneas de cola, ajustes en altura y anchura de las bandas y las guías de accionamiento, temporización del selector de entrada de cajas, escuadrado, etc.

– Elección libre del generador de cola (marca y modelo) por parte del cliente. A continuación, el generador elegido se integra en la cerradora durante su montaje y se configura en fábrica según las especificaciones del proyecto.

Más información

Imprimir

Solicitud de contacto